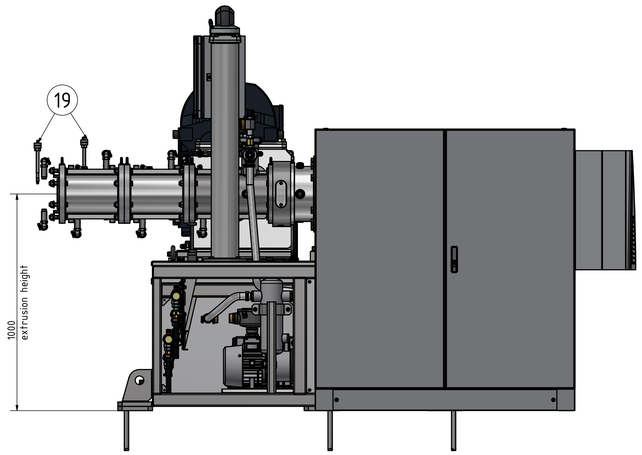

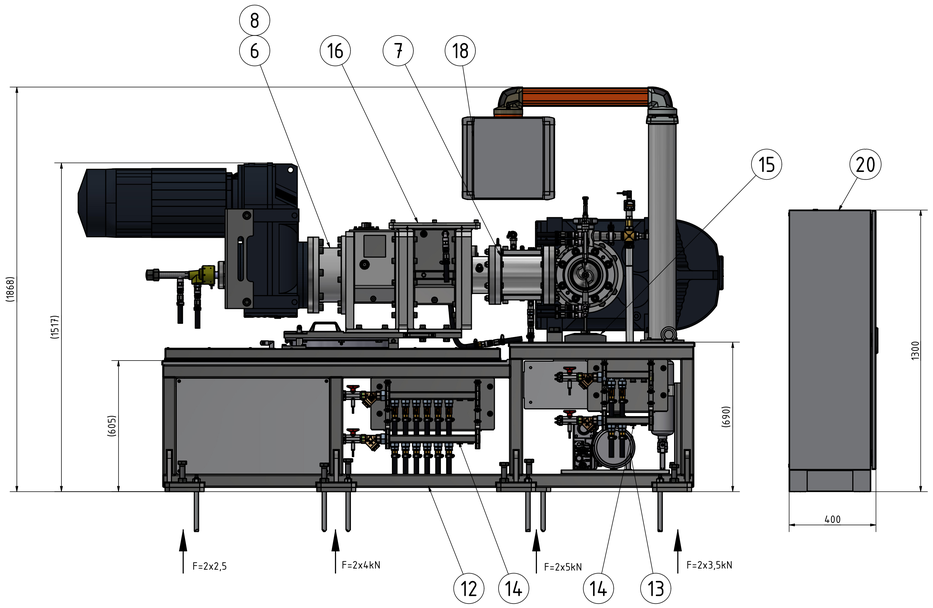

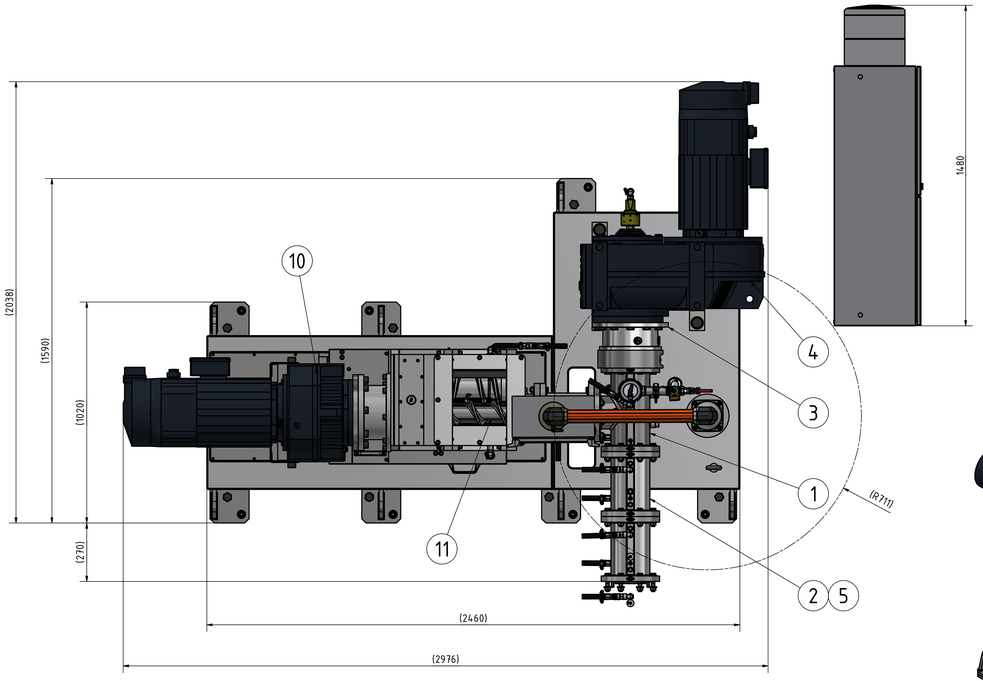

connection geometry on the press-cylinder
for the pressing tool

A-A (1 : 2)

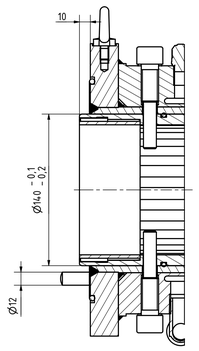

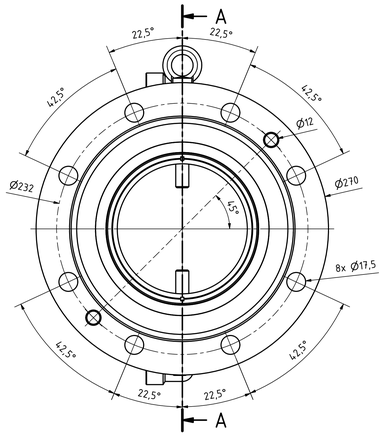

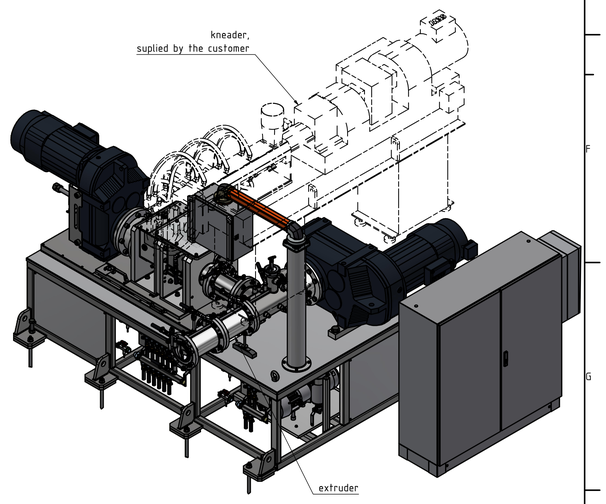

A	aktualisiert		08.03.2024	H.Rochner
Rev.	Änderungstext		rev.Datum	Freigabe

Gewicht in kg: (2956,78 kg)
Allg. Toleranzen: ISO 2768-1 m, ISO 2768-2 K
M 1 : 10
Auftrag:
Bezeichnung:
Werkstoff:

	Datum	Name
Gezeichnet	18.10.2023	H.Rochner
Änderung		
Freigabe	18.10.2023	H.Rochner

VAQRS120
Ersatzteilschaubild

ECT kema
Extrusion for Ceramic Technology

P2906.00.00.00.000

Blatt 1 / 1
A0

Weitergabe sowie Vervielfältigung dieser Unterlage, Verwertung und Mitteilung ihres Inhalts sind soweit nicht ausdrücklich gestattet, verpflichten zu Schadensersatz. Alle Rechte für den Fall der Patenterteilung oder Gebrauchsmuster-Eintragung vorbehalten.